Магнитный замок Hafele под сантехническую завертку 911.23.601/602/604/607

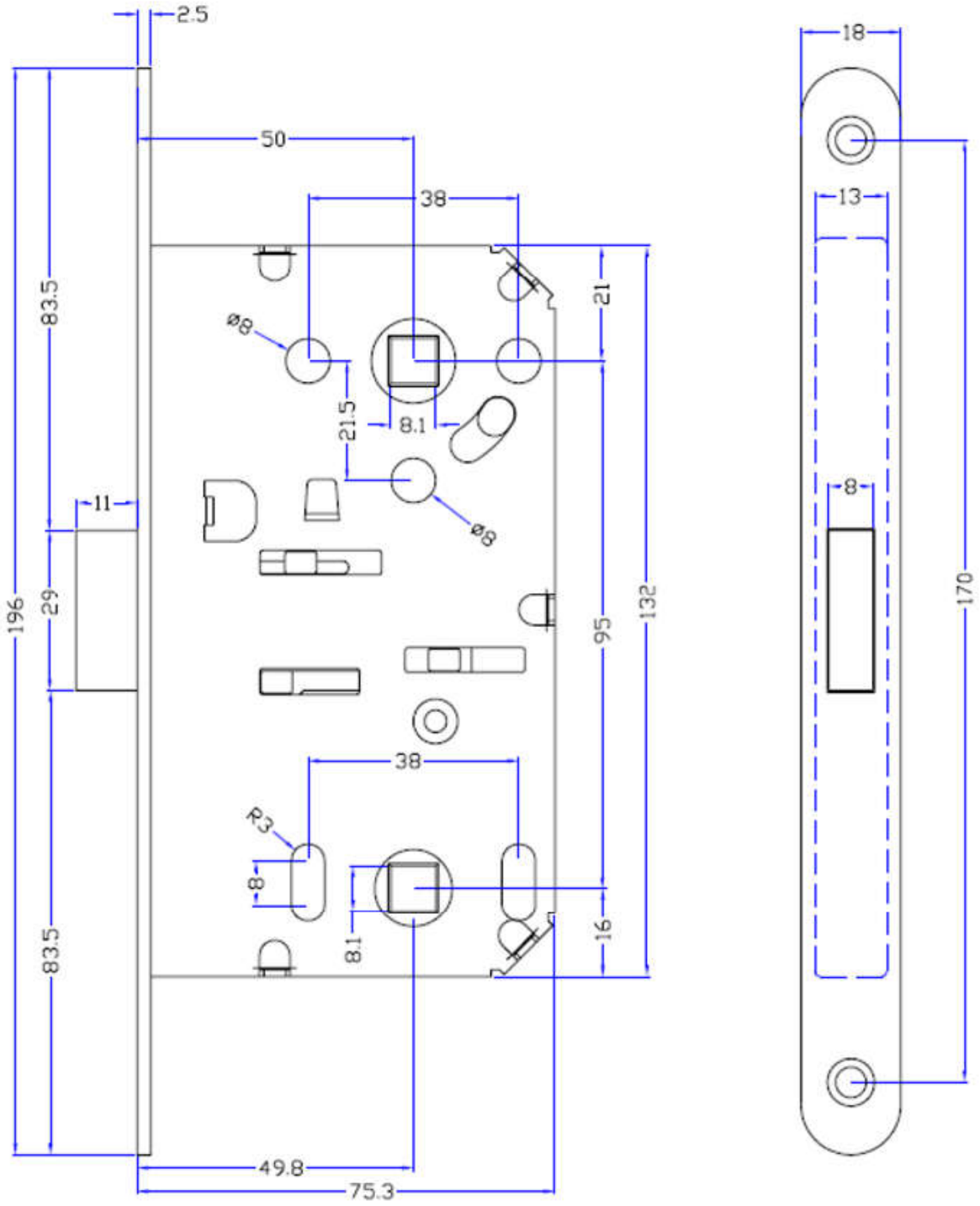

Магнитный замок Hafele под профильный цилиндр 911.23.591/592/594/597

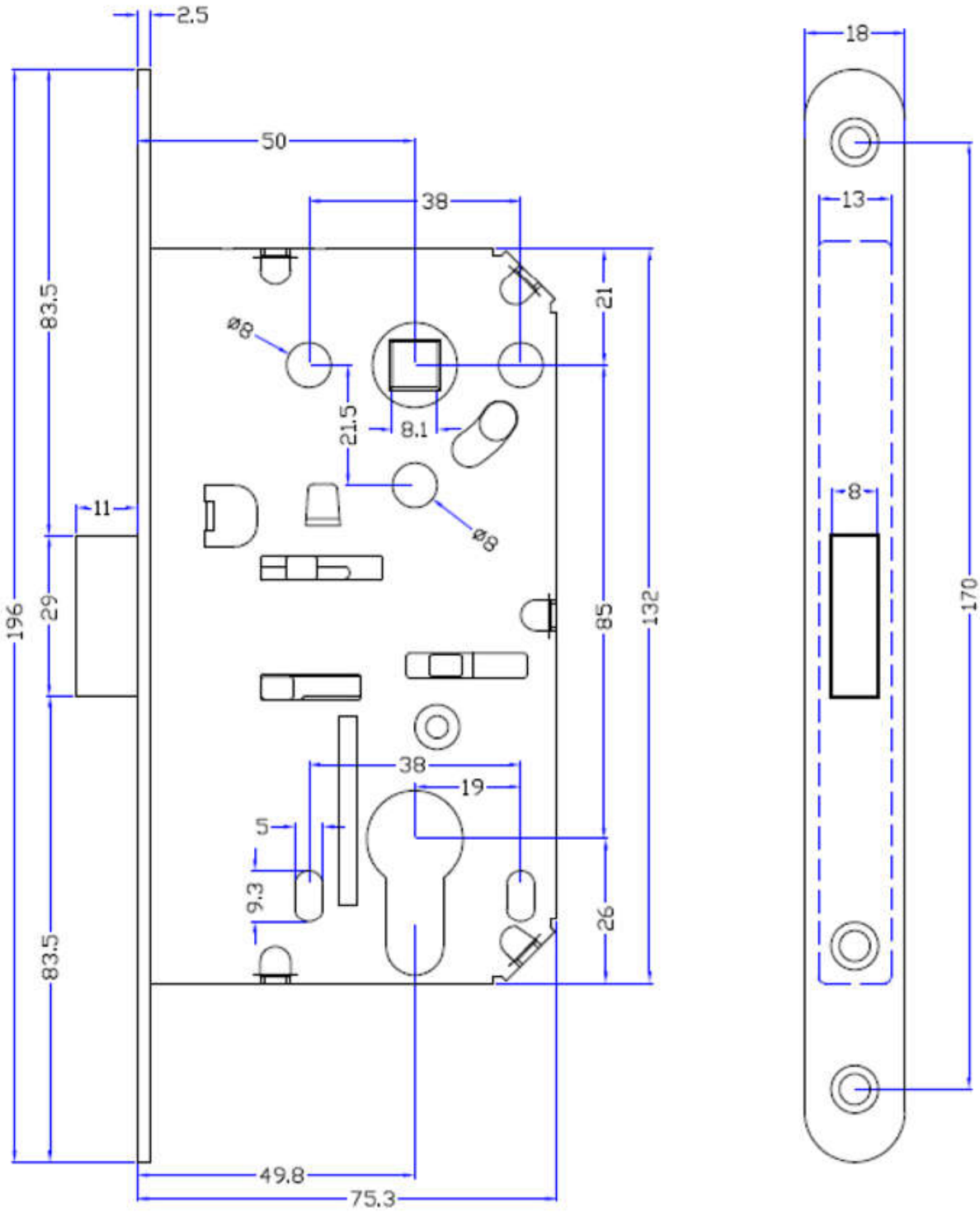

Ответная планка магнитного замка Hafele 911.39.471/472/473/474

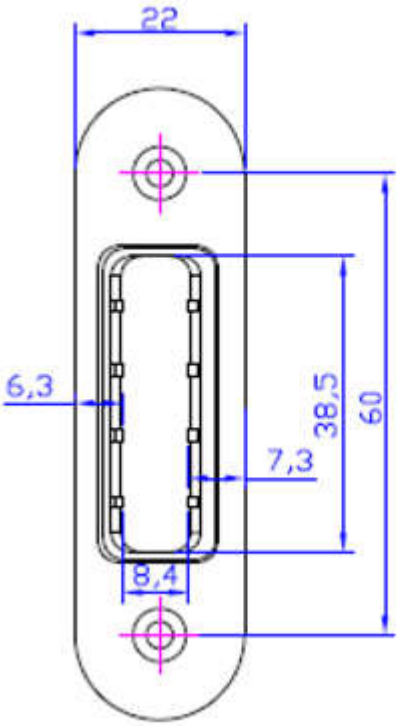

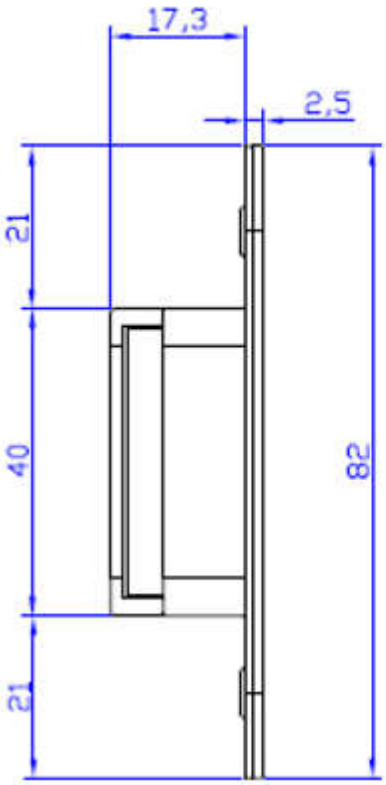

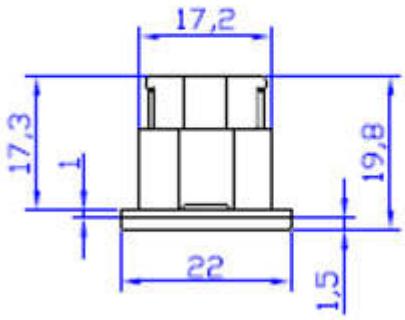

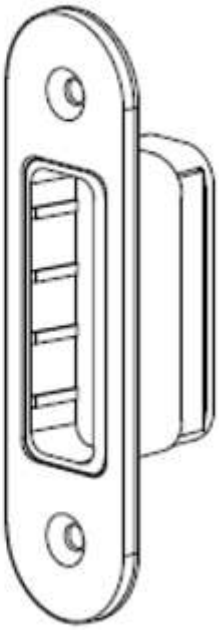
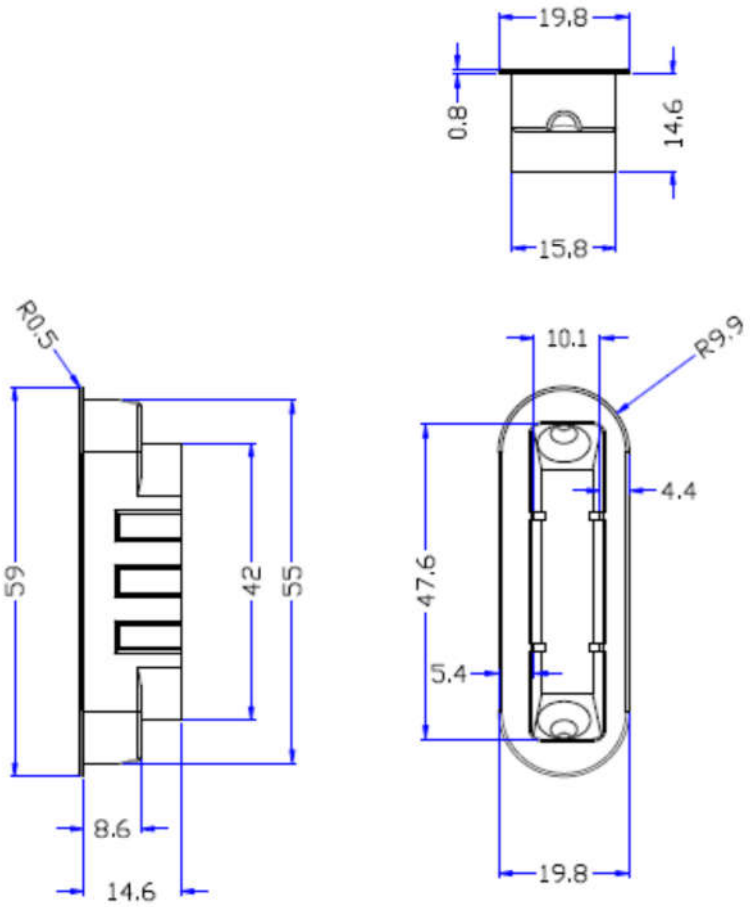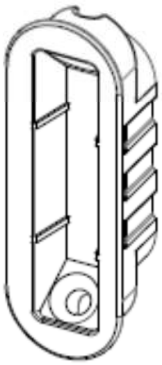
Ответная планка магнитного замка Hafele 911.39.994/995/996/997